Power LED O3W
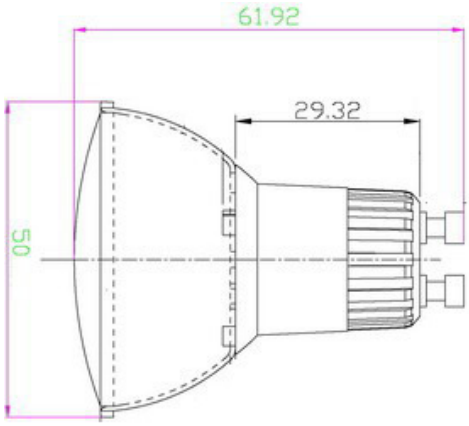
- Spænding: 100- 240VAC
- Sokkel: GU10, E14 og E27
- 1 stk. 3W Power LED
- LED Type: Cree
- Lumen:
  - Varm hvid: 120lm
  - Dagslys hvid: 140lm
- Styring: konstant strøm 350mA
- Arbejdstemperatur: -40° til +60°
- Dimension: Ø50 x 62mm.
- Vægt: 45g.
- Effektforbrug: 4W
- Optisk filter: 60°
- Estimeret levetid: ~ 50.000 timer